ＫＫ－Ｂ１２００Ｎ　Ｒ　　Ｆ☆☆☆☆

仕様	トビラ　表	ポリ合板白
	トビラ　裏	カラー合板
	本体側板	両面化粧パーチクルボード
	内装	カラー合板・ゴキブロック化粧板
	シンクトップ	ＳＵＳ４３０
	トビラ木口処理	塩ビテープ
	本体木口処理	塩ビテープ
	トッテ	AQ120
	丁番	スライド丁番キャッチ付
	引き出し	ビニールコーティング
	背板・引出し底板	ゴキブロック化粧板
	底板	ステンレス貼り
	付属品	防臭キャップ・回転板 115φﾄﾗｯﾌﾟ、ｱﾀﾞﾌﾟﾀｰ兼用ﾎｰｽ0.7m
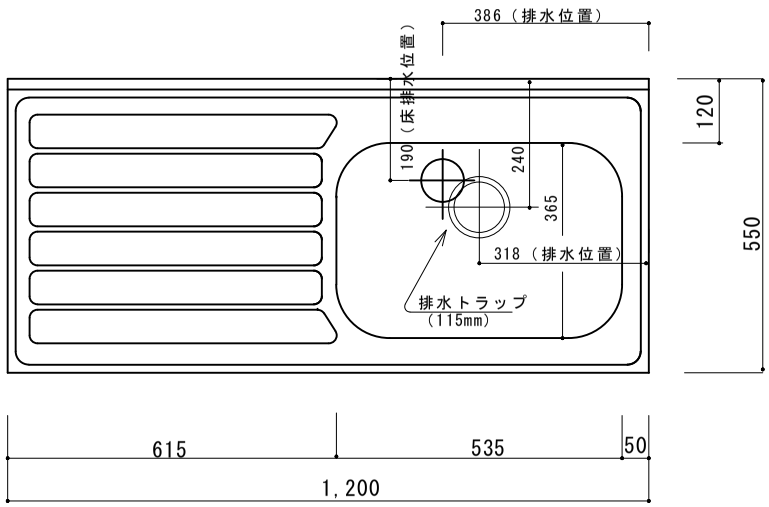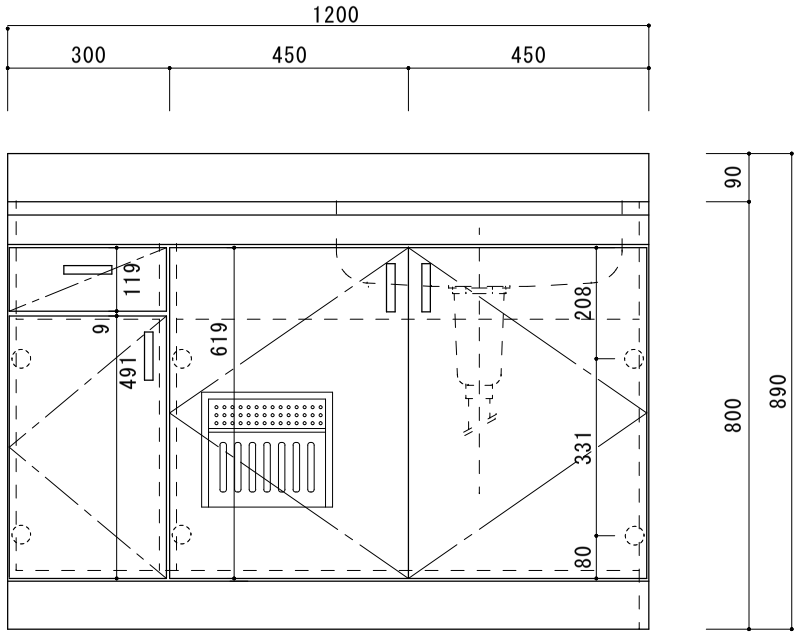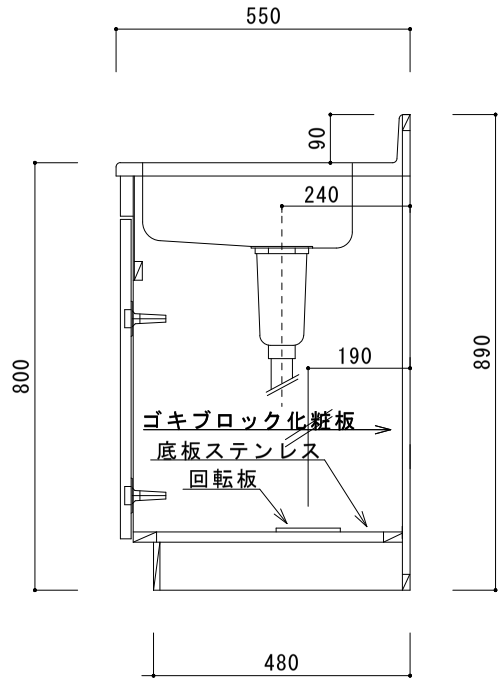
関厨房商会株式会社