ＮＮ－ＢＸ１７００ＮＫ　Ｌ　　Ｆ☆☆☆☆

仕様	トビラ　表	ポリエステル化粧合板
	トビラ　裏	カラー合板
	本体側板	カラー合板片面フラッシュ
	内装	ラワン合板
	シンクトップ	SUS430
	トビラ木口処理	塩ビテープ貼り
	本体木口処理	ラッカー塗装
	トッテ	エーデルハンドル
	丁番	キャビネット丁番
	引き出し	ビニールコーティング+ラワン合板
	背板	ラワン合板
	底板	カラー合板
	付属品	回転板・防臭キャップ 115φﾄﾗｯﾌﾟ、ｱﾀﾞﾌﾟﾀｰ兼用ﾎｰｽ0.7m
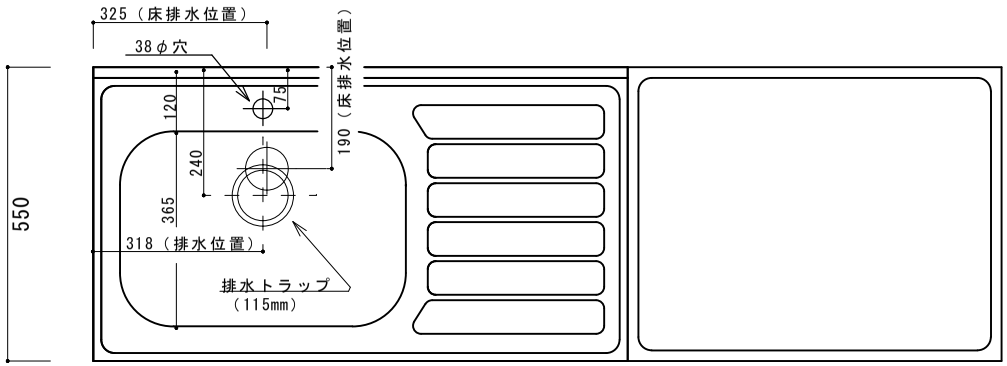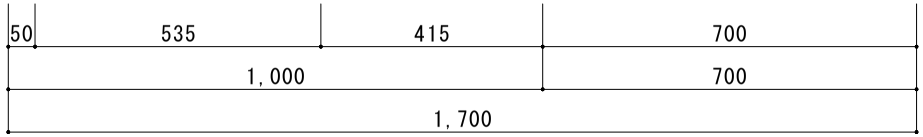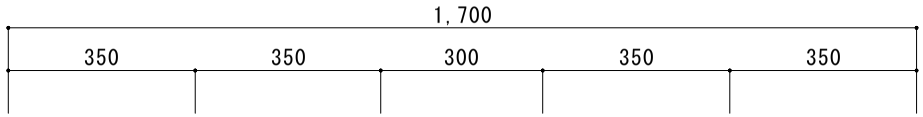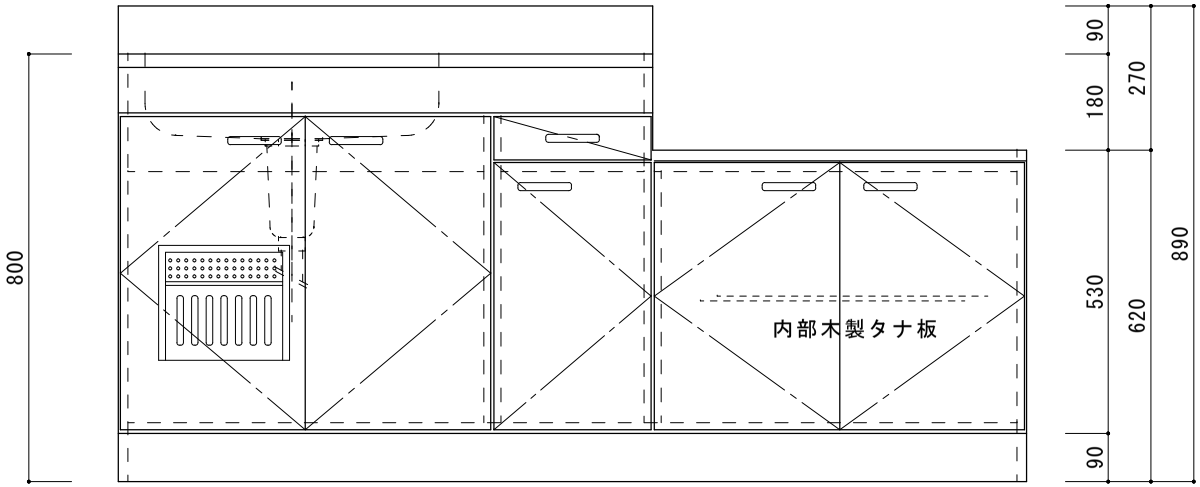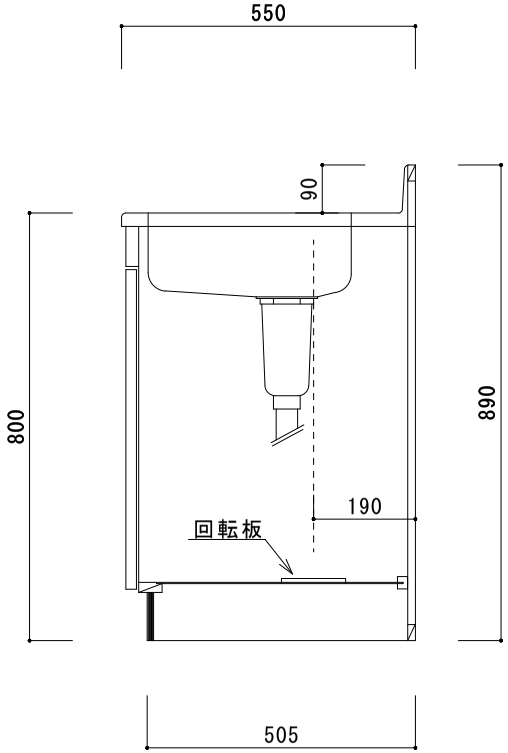
関厨房商会株式会社